DOMINIUM

User manual
Vacuum blender

TO4001

Content

1. Safety Precautions 1
2. Description and Use Scope 11
3. Parts Names and Handling Instructions 12
4. Before Use 20
5. Safety Lock 25
6. Preparation of ingredients 25
7. How to use 26
8. Recipes 31
9. How to Clean 34
10. Troubleshooting 36

1. Safety Precautions

In order to prevent accidents or injuries to user, other people,and damage to property, please follow the instructions below.
The following charts indicate the degree of damage caused by wrong operation.

WARNING: Indicates serious injury or death

CAUTION: Indicates risk of injury or property damage.

The symbols are classified and explained as follows.

This symbol indicates prohibition.

This symbol indicates requirement that must be followed.

. Do not damage the mains lead or mains plug.

WARNING

Following actions are strictly prohibited.
Modifying, touching on or placing near heating elements, bending, twisting, pulling, pulled over sharp edges, putting heavy objects on top, bundling the mains lead and carrying the appliance by the mains lead.
(It may cause electric shock, or fire due to short circuit.)
Do not use the appliance if the mains lead or mains plug is damaged or the mains pluge is loosely connected to the household mains socket.
(It may cause electric shock, or fire due to short circuit.)
If the supply cord is damaged, it must be replaced by the manufacturer, its service agent or similarly qualified person in order to avoid a hazard.
Be careful if hot liquid into the blender as can be ejected out of the appliance due to a sudden steaming.

. Do not plug or unplug the mains plug with wet hands.
(It may cause electric shock.)
Always ensure that hands are dry before handing the mains plug or switching on the appliance

WARNING

Make sure the voltage indicated on the label of the appliance is the same as your local supply.
(It may cause electric shock or fire.)
Also avoid plugging other devices into the same household mains socket to prevent electrical over heating. However, if you are connecting a number of mains plugs, make sure the total wattage does not exceed the rated wattage of the household mains socket.
. Insert the mains plug firmly.
(Otherwise it may cause electric shock and fire due to hest that may be generated around the mains plug.)
. Clean the mains plug regularly.
(Dust and moisture build-up on the mains plug may cause insufficient insulation, which may cause a fire.)
Unplug the mains pulg.and wipe with a dry cloth.
Keep the mains lead out of reach of children. Do not let the mains lead hang over the edge of the table or worktop.
(It may cause electric shock, or fire due to short circuit.)
Do not immerse the appliance in water or splash it with water. (It may cause electric shock, or fire due to short circuit.)

WARNING

. Do not disassembly, repair or modify this appliance.
(It may cause electric shock,fire or injury.)
Consult the place of purchase or a Customer Service Centre.
. This appliance shall not be used by children, keep the appliance and its cord out of reach of children. Appliances can be used by persons with reduced physical, sensory or mental capabilities or lack of experience and knowledge if they have been given supervision or instruction concerning use of the appliance in a safe way and if they understand the hazards involved.
Children shall not play with the appliance.
(It may cause bums, injury or electric shock.)
. Always keep the children away from the appliance.
(It may cause bums or injury.)
Children do not realise dangers that are likely to occur because of improper use of appliances.
. Discontinue using the appliance immediately and unplug in the

unlikely event that this appliance stops working properly.
(It may cause smoking, fire, electric shock or burns.)
e.g.for abnormal or breaking down
• The mains plug and the mains lead become abnormally hot.
• The mains lead is damaged or the appliance power fails.
The mains body is deformed, has visible damage or is abnormally hot.
• There is abnormal turning noise while in use.
• There is another abnormality or failure.
• There is unpleasant smell.
Unplug the appliance immediately and consult the place of purchase or a Customer Service Centre for inspection or repair.

⚠ WARNING

IMPORTANT SAFEGUARDS

When using electrical appliances, basic safety precautions should always be followed including the following:
• a) Read all instructions.
• b) To protect against risk of electrical shock do not put (state specific part or parts in question) in water or other liquid.
• c) Close supervision is necessary when any appliance is used by or near children.
• d) Unplug from outlet when not in use, before putting on or taking off parts, and before cleaning.
• e) Avoid contacting moving parts.
• f) Do not operate any appliance with a damaged cord or plug or after the appliance malfunctions, or is dropped or damaged in any manner. Contact the manufacturer at their customer service telephone number for information on examination, repair, or adjustment.
•g) The use of attachments, including canning jars, not recommended by the manufacturer may cause a risk of injury to persons.
• i) Do not let cord hang over edge of table or counter.
• j) Household use only.
•a) Keep hands and utensils out of container while blending to reduce the risk of severe injury to persons or damage to the blender. A scraper may be used but must be used only when the blender is not running.
• b) Blades are sharp. Handle carefully.

• d) Always operate blender with cover in place

⚠ WARNING

a) When blending hot liquids, remove center piece of two-piece cover.
b) Flashing light indicates ready to operate. Avoid any contact with blades or moveable parts.

SAVE THESE INSTRUCTIONS

• This appliance has a polarized plug (one blade is wider than the other). To reduce the risk of electric shock, this plug will fit in a polarized outlet only one way. If the plug does not fit fully in the outlet, reverse the plug. If it still does not fit, contact a qualified electrician. Do not modify the plug in any way.

⚠ WARNING

•Do not use the appliance for any purpose other than those described in these instructions.
(It may cause burns or injury.)
Manufactory will not accept any liability if the appliance is subject to improper use, or failure to comply with these instrutions.
• Do not use the appliance on following places.
• On uneven surface, on carpet or table cloths ets.
(It may cause fire or injury.)
•Places where it may be splashed with water or near a heat source.
(It may cause eletric shock or electrical leakage.)
• Near any open water such as bathtubs, sinks, or other containers.
(It may cause electric shock or electrical leakage.)
• Do not insert any object in the gaps.
(It may cause electric shocd.)
• Especially metal Ibjects such as pins or wires
• Do not hold the appliance by the mains lead.
(It may cause electric shock or injury.)
Do not replace any parts of the appliance with the spare parts other than this appliance genuine part.
(It may cause fire, electric shock or injury.)

WARNING

Do not operate the appliance continuously for more than 10 minutes. Rest 30 minutes(or until motor housing cools down) after 10 minutes operation.
(It may cause burns.)
Do not put your fingers or utensils such as spoons or forks into the Feeder Openning while the appliance is operating.If food becomes clogged and jammed in the Mix Jar, use the Tamper to push it down.
(It may cause injury.)
Do not leave the applicance unattended when in use.
(It may cause fire.)
When leaving it, turn the power off.
Do not open the Flip Arm and Jar Lid or disassemble the Jar Lid during operating.
(It may cause injury.)
Do not use the appliance if the Mix Jar or Blade is damaged or visible cracks.
(It may cause injury.)
Attention:Please do not operate for sauce or dry meal for a long time with high speed setting.Over 100Degree may damage the blender jar.

WARNING

Make sure to hold the mains plug when unplugging the mains plug. Never pull on the mains lead.
(Otherwise it may cause electric shock, or fire due to short circuit.)
Place the applicance on a firm, dry, clean flat heatproof worktop. (It may cause injury.)
Beware not to be tripped over or get caught in the mains lead while in use.
(Otherwise it may cause burns or injury.)
Always disconnect the appliance from the supply if it is left unattended and before assembling, disassembling or cleaning.
(It may cause injury.)
Care shall be taken when handling and cleaning the Mix Jar and Blade.
(It may cause injury.)
When moving appliance, move the motor housing by holding the bottom with both hands after unplug.
Do not move the appliance by holding the handle of Mix Jar.

To moving Mix Jar with hot food by holding the handle of Mix Jar.
(It may cause injury.).

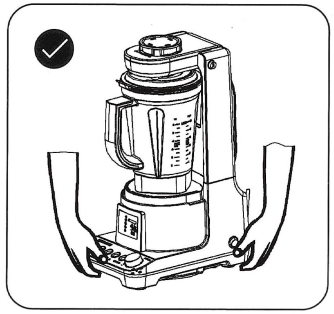

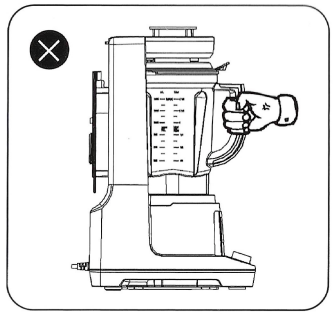

WARNING

- Switch off the appliance and disconnect it from supply before changing accessories or approaching parts that move in use.
(It may cause injury.)
- Do not place the Mix Jar and Vacuum, Fresh Cup in a microwave.
- Do not drop the appliance to avoid damaging the appliance.
- Do not use the appliance outdoors.
- Do not beat Mix Jar when appliance in use
- Make sure to clean the appliance after every use.
- Do not operate appliance empty for more than 30 seconds after turned it on.
(It may damage the Blade Sealing.)
- Do not operate appliance with dry food for more than 60 seconds after turned it on.
(It may damage the Blade Sealing.)

2. Description and Use Scope

Your Toff High Speed Vacuum Blender have three different operate modes. Vacuum mode, Auto mode and Manual mode.
Your Toff High Speed Vacuum Blender with strong die casting aluminum alloy housing.
Under the Vacuum mode, the appliance adopt the 25W DC vacuum pump. It can generate 12L/min air flow and -80Kpa(-11.6 psi) suction power. The advantage of this patented equipment can quickly suck the air inside of Mix Jar and prevent oxidation of the food/smoothie

to the maximum extent. It recommends to use the fruits smoothie are inclined to be easily oxidate such as apple,banana, peach or pear etc or the vegetables with few or lower water/moisture content such as spinach, celery and carrot etc that can minimize the oxidation and foaming. The max capacity of the Vacuum Fresh Cup is 850ml and the food can be kept fresh at long time under the -80Kpa vacuum condition.

Specially equipped with HKM9835 high torque drive motor on PINVOS High Speed Vacuum Blender BL-01,the highest RPM is 26500 and max torque force is 2400mN*m.The Calculus electronic constant speed power management applied to make the motor more stable and longer lifespan with strong die casting Aluminum housing.

Well designed with the strong SUS blades from Japanese Kawasaki, along perfectly match the BPA free container, achieve the best blending results for different food.It evenly makes the immediate crush on all kinds of fruit and vegetable's skin, stones, roots and seeds. Thanks to the squareshap -ed container with large curvature arc and special angle turbulent flow ribs. It avoids the impact friction generated between the outer side food speeding and inner side food high speeding so the blending food is finer to digest and blended evenly and keep the least splashed.

Under the Auto mode, our research and developing engineering team have designed the full automatic program according to different kinds of food, including Smoothie, Frozen Desserts, Soups, Purees, and a Cleaning cycle.

Under the Manual mode, user could set different speed level, timed shutdown, Break or Re-start during working, Time auto stop, and Pulse. Meanwhile, it could add the ingredient during operation when making mayonnaise,salad dressing and spinach Juice etc.

3. Parts Names and Handling Instructions

Wash all the detachable parts before using the appliance for the first time or when you have not used it for a while.(see section 9. How to Clean)

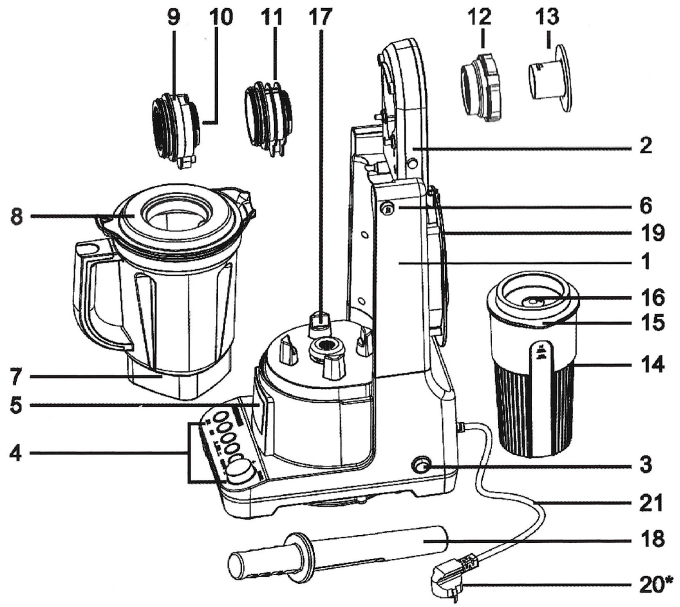

The shape of plug may be different from illustration

1- Motor Housing
2- Flip Arm
3- Power Switch
4- Control Panel
5- LCD Display Panel
6- Release Button
7- Mix Jar
8- Jar Lid
9- Vacuum Accessory
10- Relief Stopper
11- Standard Accessory
12- Feeder
13- Measuring Cup
14- Vacuum Fresh Cup
15- Fresh Cup Lid
16- Relief Stopper
17- Centering Pad
18- Tamper
19- Accessory and Cord Storage

20-Mains Plug
21-Mains Lead

1. Motor Housing

The assembly contains Die Casting Housing,Motor, Vacuum Pump, Power Switch, Accessories and Cord Storage and PCBA control system. It is main unit of the appliance.

2. Flip Arm

The mount construction for fix Vacuum Accessory(9),Standard Accessory (11),Mix jar(7),Vacuum Fresh Cup(14).To control the Flip Arm lock and release by push the Release Button(6).It contains two safety switch to control mix motor, Appliance can not operate if Mix Jar(7) for jar Lid is not at right position.

3. Power Switch

It is located on righthand side of the Motor Housing(1).It controls the power to appliance.
Power Switch button can be used when ingredients are jammed

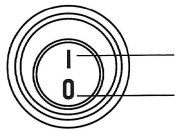

Switch to "T'position, the power is ON and appliance can be operated.
Switch to "O"position, the power is OFF and appliance to stop.

4. Control panel

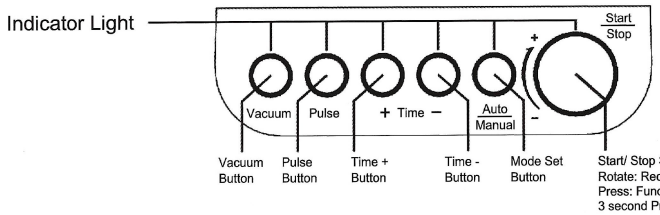

4.1 Indicator Light

After plugging in the appliance and switch ON,according to the initial setting of the product or different accessories'selection, when the indicator light is on which means it is ready to work; And the indication light is flashing which means it is still waiting for confirmaiton.

4.2 Vacuum Button

When assemble with Vacuum accessory(9), the vacuum button indication light flashes which means to wait for confirmation; after press down the vacuum button,
the indicator light is on which means the vacuum pump starts to work for 40 seconds and stop automatically after finish.
After vacuuming when the Mix Jar(7) attched, press down the Vacuum button unit will automatically stop after blending.
When the Vacuum fresh Cup(14) attached, press down the Vacuum button unit will automatically stop after vacuuming.

4.3 Pulse Button

Press the Pulse Button and the appliance will run with 10 speed settings.
For the Speed already at 10 speed settings, the Pulse Button is not workable.
For the lightweight and large food, the button is workable to be used to increase the vortex flow effect during the appliance is running at low speed setting.
After complete of the food mixing, press the Pulse Button to mix until to your desired result

4.4 Time + Button

Increase the time set for automatic shutdown under the Manual Mode with Standard accessory(11). Max time is 10 minutes.

4.5 Time - Button

Reduce the time set for automatic shutdown under the Manual Mode.

4.6 Auto/Manual Button

After assembly with the standard accessory(11) the indication light is on and the function of this button here is to make the mode switch between Manual mode and Auto mode.

4.7 Start/Stop Switch

At the Vacuum mode,the switch indication light is off and it is no rotate function, press down the Vacuum button to end the vacuum program.
At the Auto mode, the rotate function of this knob is to select an automatic program (5.1), and the five automatic program symbols(5.2) will be move up or down by turning the knob.After set down and press the Switch to Start or Pause, reciprocating setting.
At the Vacuum mode, the Switch is no any function.
Hold to press this Switch for 3 seconds to clear settings and return to the initial standby state.

5 LCD Display Panel

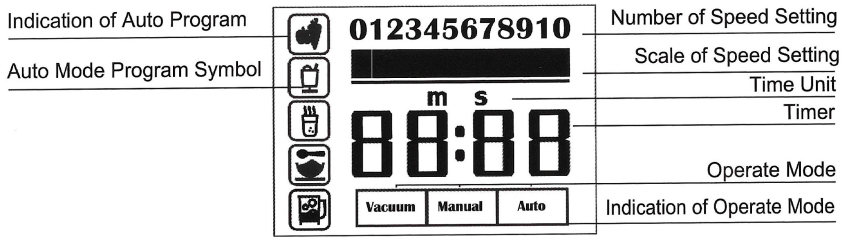

5.1 Auto Mode

The appliance is equipped with five auto program settings for the most commonly used recipes. Rotate the Start/Stop Switch to choose a Auto Program(Smoothie, Frozen Dessert, Hot Soup, Puree and Clean),the motor speed settings and auto shut down time already set, Setting can not be changed.

The Smoothie program runs for approximately 1 minutes 10 second

The Frozen Dessert program runs for approximately 50 seconds.

The Hot Soup program runs for approximately 6 minutes.

The Puree program runs for approximately 1 minutes 10 seconds. Please use the Pulse function to crush the food before precedes the "Auto"program.

The Cleaning program runs for approximately 60 seconds.

5.2. Indication of Auto Program

-indication means the Auto Program is selected.

5.3 Number of Setting

0:means Standby.
1-10:means the speed selection from 1 to 10 (Low to High).

5.4 Scale of Speed Setting

Scale showed the speed setting selected position.

5.5 Time Unit

M:means minute.
S:means second.

5.6 Timer

Display the corresponding operating time or count down time.
Display the ERROR code:
E01 :When the Mix jar(7)or Jar lid(8) are not well installed/assembled.
E02:When vacuum pump overload after vacuuming many time.
E03:When Mix Jar overload or food jammed.

5.7 Operate Mode

Display the corresponding working mode: Vacuum, Auto and Manual,

5.8 Indication of Operate Mode

[ ] Icon means the Operate Mode is selected

6 Release Button

Push down the Release Button to lift up the Flip Arm(2), loose it to automatically reset.

7 Mix Jar

Marked with ounce, cups,L,ML,Max Hot liquid Level, Assemblied with SUS Blade set.

8 Jar Lid

Always close the lid on the Mixing jar(7)to avoid food splash. It is easy to put on and take off and clean.

9 Vacuum Accessory

The accessory only assemblied on the Flip Arm(2).It can achieve Vacuum Blending and Vacuum Fresh Preservation.

10 Relief Stopper

It is soft rubber part fitted on the Vacuum Accessory(9). It is difficult to lift up the Flip Arm(2) after the inside of Mix Jar(7) being vacuummed due to the atmospheric pressure.
Have to lightly pull the Relief stopper(10) to lift the Flip Arm(2)and then remove the Mix Jar(7).

11 Standard Accessory
The accessory only assemblied on the Flip Arm(2).Appliance Auto Mode or Manual Mode after the accessory is assemblied.

12 Feeder
For fix the Vacuum Accessory(9) and Standard Accessory(11).
It can be used as feeder to add the ingredients while select the standard accessory(11).

13 Measuring Cup
While using the Standard Accessory(11),remove the Measuring Cup(13) to add the ingredients or seasoning . Lock it on the feeder(12) at clockwise direction into position to avoid food splash.
Marked with ounce and ML for liquid measuring.

14 Vacuum fresh cup
Pour the food (include Yes or NO Blending) into the Vacuum Fresh Cup(14) for vacuuming, the section power reachs to -80KPa to achieve the fresh preservation. Storage food according food type and personal perference to refrigeration or frozen storage.
Marked with cup, ounce and ML for liquid level. The max. capacity 850ml.

15 Fresh Cup Lid
It assemblied on the Vacuum Fresh Cup(14), includes the anti-splash parts, Sealing and Relief Stopper(16).

16 Relief Stopper (in fresh cup)
It is diffiult to lift the Fresh Cup Lid(15) after the Vacuum Fresh Cup(14) being vacuummed due to the atmospheric pressure. Have to lightly pull the Relief Stopper(16), then the Fresh Cup Lid(15) can be taken down.

17 Centering Pad
The function of the soft rubber Centering Pad(17) is purpose to reduce the appliance vibration and noise. The Centering Pad(17) can be dismantled for easy cleaning after dirty.

18 Tamper
The Tamper(18) allows you to accelerate the process of very thick and/or frozen mixture that can not be processed in a regular blender. Using the tamper(18) maintain circulation by preventing air pockets from forming.

19 Accessories and Cord Storage
The special designed Accessory and Cord Storage(19) allows you not only store the Vacuum Accessory(9) or Standard Accessry(11) but also

to wrap the Main Lead(21) around the case and fix Mains Plug(20) at special slot.

20/21.Mains Plug and Mains Lead
Power supply for mains socket to appliance connect.
)Attention:Please do not operate for sauce or dry mill for a long time with
high speed setting.Over 100Degree may damage the blender jar.

4. Before Use

The following steps show how to unpacking and setting up.
Remove the individual attachments from the packaging.
Check that the individual attachments are complete and are undamaged. Scope of supply Includes:

1 Motor Housing	1 Vacuum Accessory	1 Measuring Cup
1 Mix Jar	1 Standard Accessory	1 Tamper
1 Vacuum Fresh Cup	1 Feeder	1 Operation Instructions

Clean the attachments with food contact thoroughly before using for the first time.(see9. How to Cleaning)
Place the appliance on a level, dry, non-slip surface to stop the appliance falling over or sliding off.
Inspect the Power Switch(3) and ensure it is under OFF(0)position.
The following steps show how to disassemble attachments from Motor Housing

1 Push down the Release button(6) to lift up the Flip arm(20

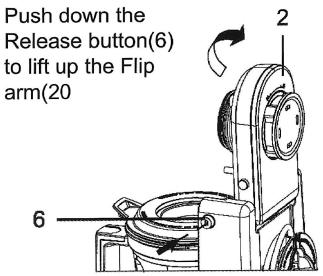

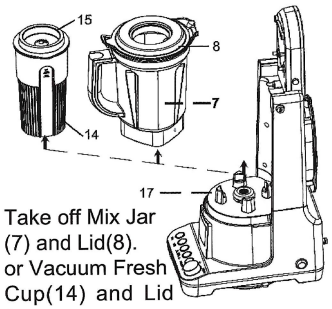

2 Take off Mix Jar (7) and Lid(8). or Vacuum Fresh Cup(14) and Lid (15)

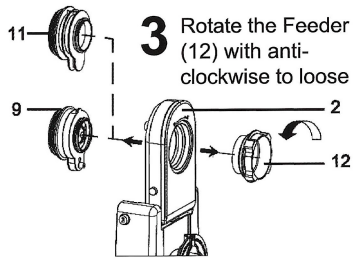

3 Rotate the Feeder (12) with anti-clockwise to loose

4 Take off Accessory (11or9), Mains Plug (22) and Mains Lead(21) from Accessories and Cord Storage(19)

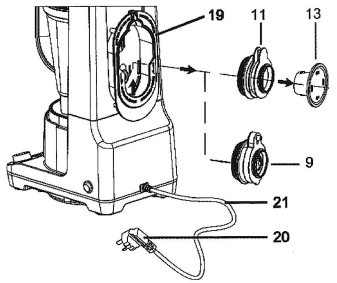

5 Pull up the Centering Pad(17) from Motor Housing(7)

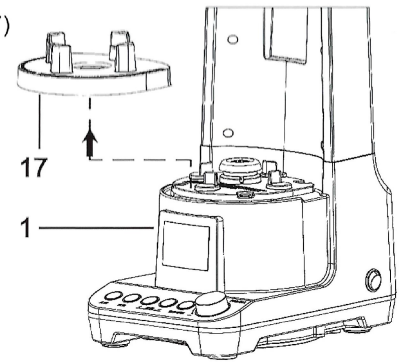

- The following steps show how to disassemble attachments its self.

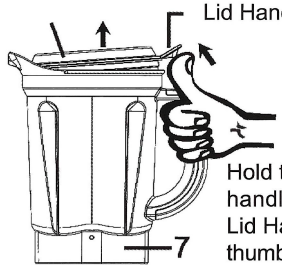

6 Hold the Mix Jar handle, Push the Lid Handle with thumb until Jar Lid (8) leave from Mix Jar(7)

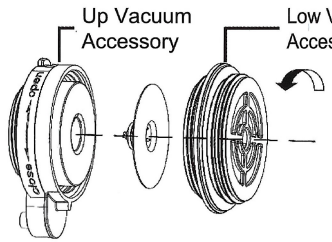

7 Unscrew the Lower Vacuum Accessory with anti-clockwise to loose.

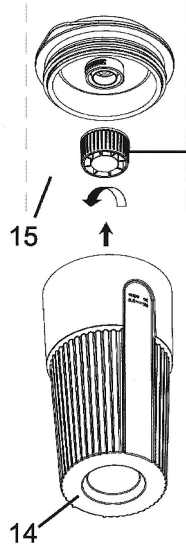

8 Pull up the Fresh Cup Lid(15) from Vacuum Cup Lid (14), Unscrew the Splash Stopper with anti-clockwise to loose.

- The following steps show how to assemble attachments to Motor Housing.

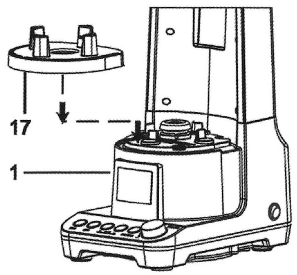

4 Attach the Centering Pad (17) on Motor housing (1)

5

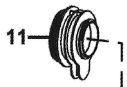

Attach one of Accessory (9 or 11), Screw feeder (12) with clockwise to assembly.

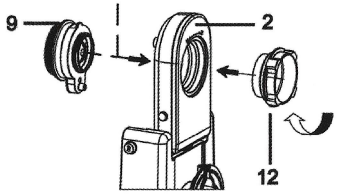

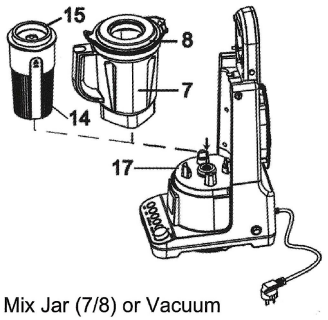

6
Attach Mix Jar (7/8) or Vacuum Fresh Cup (14/15) on Centering Pad (17)

7

Close down the Flip arm (2) and hear a "click" means it is locked well.

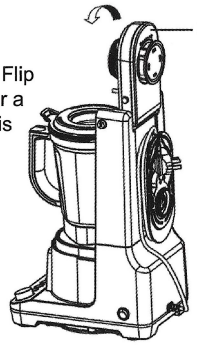

8 Attach Accessory (11 or 9) in Accessories and Cord Storage(19).

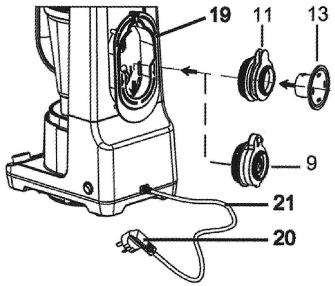

Reel Mains Lead (21) ariund Accessories and Cord Storage(19)

Attach Mains Plug (20) into Accessories and Cord Storage(19)

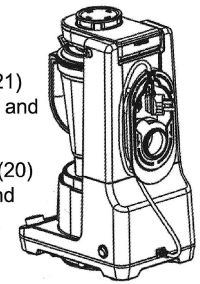

5. Safety Lock

The Safety lock has been designed to prevent the appliance from switching on when the parts are not properly in place.
Do not push the safety lock pin with any implement, stick etc.
LCD Display Panel(5) displays error code E01 and applicance can not operate when flowing parts are not properly in place.

- the Cenering Pad(17) is not assembly
- the Mix Jar(7) is not assembly
- the Jar Lid(8) is not assembly
- the Lid Sealing is lost
- the Flip Arm(2) is not close down

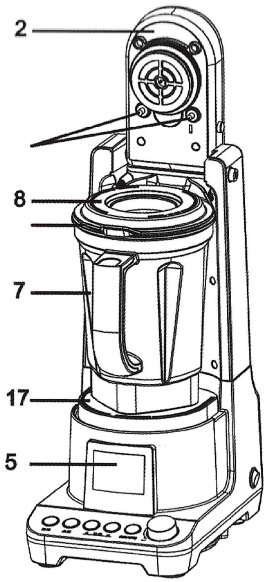

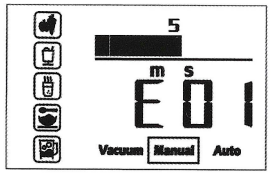

Error code E01 on LCD Display panel(5)

6. Preparation of ingredients

Following ingredients that may cause part damages:

Hard seed of peach, plum, mango etc.
(Remove those hard seeds before blending)

Hard skins of pineapple,coconut, nut etc.
(Remove those hard skins before blending)

Dry ingredients and operate with long time that may cause part damages:

Dry foods(coffee beans, nuts, grains etc.)
(Do not operate exceed 1 minutes for dry grinding.)

Fruit ingredients preparation

Peel the thick skin and remove large and/or hard seeds and stones from fruit such as pineapple, peaches,mangoes, and coconuts.

Cut fruit into pieces that are small enough to put down into the Feeder(12) tube.(Less than 4 cm width or cubes.)

Vegetable ingredients preparation

Cut leaf vegetable into approximately 3 cm pieces or strips.

Cut Vegetable into pieces that are small enough to put down into the Feeder(12)tube. (Less than 4 cm width or cubes.)

• Frozen ingredients preparation

Prepare frozen ingredients such as ice cubes,banana, strawberry less than 3 cm width or cubes.

7.How to use

Preparations(for each use)

Prepare in gredients(see P.GB23),and put the ingredients into Mix Jar(7) and close the Jar Lid(8)

Install parts on the Motor Housing(1)(see P.GB19-21)

Place Mix Jar(7) on Centering Pad(17)

Close down the Filp Arm(2), Insert Measure Cup 13 into Feeder 12 and locked

Insert the Mains Plug into a house hold mains socket.

Vacuum blending operation

Choose the Vacuum Accessory(9) and complete assembly and preparations.

The LCD Display Panel(5) and Control Panel(4)typed following:

Press the Vacuum Button(4.2),the appliance starts to vacuuming 40 seconds and stop automatically after finish

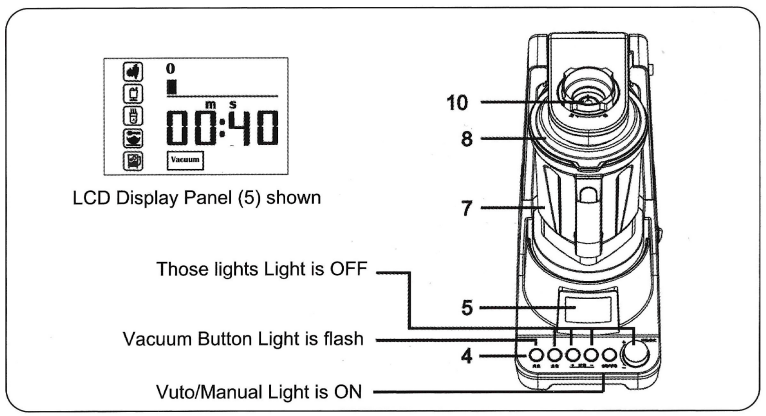

Attention: After press down the Vacuum Button(4.2),the Vacuum Button(4.2) indication light,press down the Vacuum Button(4.2) means to terminate the processing and the appliance return to standby status.

After completion of blending, press Pulse Button(4.3)to continue blending to achieve the desired results according to the different food type.

After completion of blending, lightly pull the Relief stopper(10)to lift the Flip Arm(2) and then remove the Mix Jar(7/8).

• Vacuum Fresh Cup Operation

Choose the Vacuum Accessory (9) and complete assembly and preparations.

The LCD Display Panel (5) and Control Panel (4) typed following:

Press the Vacuum Button(4.2),the appliance starts to vacuum and automatically stop after finish.

Attention: After press down the Vacuum Button(4.2),the Vacuum Button(4.2) indication light,press down the Vacuum Button(4.2) means to terminate the processing and the appliance return to standby status.

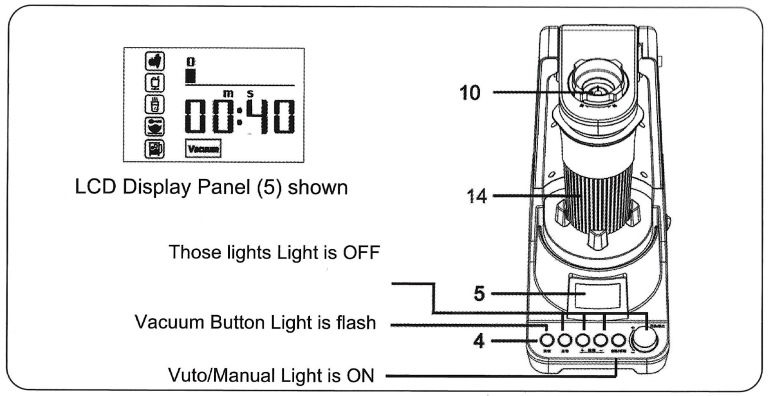

After completion of vacuuming, lightly pull the Relief stopper(10)to lift the Flip Arm(2) and then remove the Vacuum Fresh Cup(14/15)

Auto/Manual Mode Operation

Choose the Standard Accessory(11)and complete assembly and preparations.

The LCD Display Panel(5) and Control Panel(4) typed following:

Press down and switch the Auto/Manual Button, the LCD display panel(5) shows Auto or Manual standby accordingly.

Refer to section 3(Part Names and Handling Instructions) to complete

the setting, press down the Start/Stop Switch(4.7) to start.

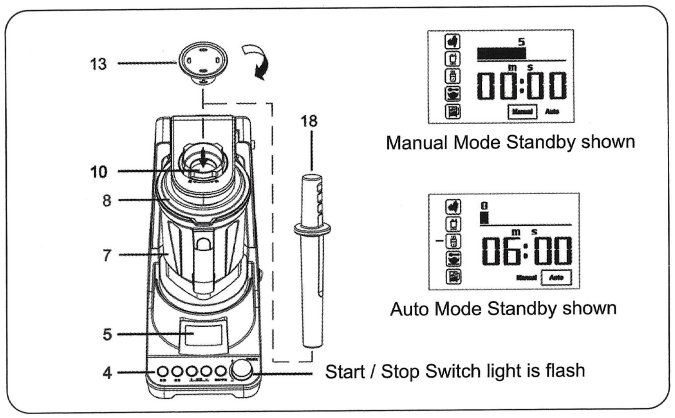

WARNING

- Press down the Start/Stop Switch during the blending process which means to pause. Press again means resume operation with original setting.
- Hold to press 3 seconds, all original setting data cleared up and the unit back to the standby atate.
- The Tamper(18) and Measuring cup(13) can be used only when Standard Accessoy(11) attached during blending process.
- When make the hot soup, the total capacity should not exceed the hot Liquid mark.
- The wrong food/liquid ratio may cause the overflow when make the soybean milk or similarities which easy to produce foam during blending and heating.

WARNING

- High speed rotating blades can cause severe injury. DO NOT put hands, stick in the Mixing Jar(7) while the appliance is running or while the Mixing Jar(7) is still on the Motor Housing(1).
- Never push down the Release button (6)to lift up the Flip arm(2) during the appliance is running. Incorrect operation may create the risk of serious injury.
- Only use the Tamper(18) that was supplied with this appliance. Escaping steam, splashes or contents may scald. Never touch the Mix

Jar during hot soup/beverage processing to avoid skin heat burns.

Attention: Purpose of each speed settings level

Speed Level	Purpose Intended
0	Standby
1-4	Light mixing of all soft foods, such as pancake batter, dairy products mixture blending etc. Fruits and vegetablesor frozen dessert of coarsr paiticle blend Hot drink thicken stirring, such as porridge paste, soybean milk Purpose Intended.
5-6	Hot drinks heating blend. Fruits and vegetable frozen dessert of medium size particle blend.
7-9	Whip of dairy products. Fruits and vegetable frozen dessert of fine size particle blend
10	Fruits and vegetable high speed and crush blend. Hot drinks fast heating blend. Fruits and vegetable frozen dessert of finest blend.

After finish blending, and make sure appliance is stopped. Press down the Release Button(6) to turn up the Flip arm(2), take off the Mixing jar(7) And jar lid(8).
Finally, enjoy the food you made. Can also be stored in the refrigerator after put into the Vacuum fresh cup(14)(see P.GB25 Vacuum Fresh Cup Operate)

8. Recipes

Apple Pie Smoothie

Ingredients:

- 3/4 cup(180g) vanilla yogurt
- 1-2 apples, quartered, cored
- 1 tablespoon powdered sugar
- 2 cups(480g) ice cubes

1 Place all ingredients into the Mixing Jar(7)and secure Jar Lid(8).

2 .Refer to Chapter 7,select the Vacuum Mode
3. Press Vacuum Button and allow appliance to complete programmed cycle

Banana Ice Cream
Ingredients:
• 2 pcs bananas, peeled and quartered, frozen 8 hours or more
• 200g yogurt
• 1 tablespoon powdered sugar
1. Place all ingredients into the Mixing Jar(7) and secure Jar Lid(8).
2. Refer to Chapter 7, select the Auto Mode [~£f]
3. Press Start/Stop(4.7) and allow appliance to complete programmed cycle.
4. Put the food into the refrigerator for 4 hours frozen.

Pesto
Ingredients:
• 1 bunch basil leaves, roughly chopped
• 2 cloves garlic, peeled and crushed
• 2 tablespoon lemon juice
• 100g pine nuts
• 1/2 cup(125ml) olive oil
• 60g grated Parmesan cheese
1 .Place all ingredients into the Mixing Jar(7)and secure Jar Lid(8).
2 .Refer to Chapter 7,select the Vacuum Mode [5)
3. Press Start/Stop(4.7)and allow appliance to complete programmed cycle.

Mayonnaise
Ingredients:
• 4 egg yolks
• 2 teaspoon dry mustard
• 2 tablespoon vinegar
• Salt and white pepper, to taste
1. Place egg yolks, mustard, vinegar, salt and pepper into the Mix Jar(7) and secure Jar Lid(8).
2. Press Pulse Button(4.3) for 10-15 seconds until light and fluffy.
3. Unlock the Measure Cup(13) from Feeder(12) then operating with 9 level.
Hold the vegetable oil cup with a angle(to avoid splatter),slowly pour

oil through the Feeder(12) Continue to blend until mixture thickens, this should take about 2 minutes.

Mayonnaise variations:
•.Garlic: add 4 cloves garlic, peeled and chopped, to the egg yolk mixture
• Herb: add 1 cup chopped mixed fresh herbs(such as basil, chives,parsly, thyme) to the prepared mayonnaise.

Potato Soup
Ingredients:
• 2 cups(500ml)milk
• 340g russet potatoes, baked, halved(about 2 medium),divided use
• 2/3 cup(80g) cheese, shredded, divided use
• 2 tablespoons(20g) onion, quarteted
• 1/2 teaspoon dried dill weed
• 1/2 teaspoon salt
• 28g bacon, cooked
1. Place milk, one potato, half of the cheese, onion, dill and salt into the Mixing jar(7) and secure lid(8).
2. Refer to Chapter 7,select the Auto Mode L=J
3.press Start/Stop(4.7)and allow appliance to complete programmed cycle.
4. Switch to Manual Mode and set to speed level 1.
5.Press Start/Stop(4.7)and remove Measuring Cup(13),add remaining potato, bacon and cheese through the Feeder(12).
6. Press Pulse Button(4.3)for 10 seconds.

Strawberry Banana Smoothie
Ingredients:
• 4 ice cubes;about 1 small
• 2 chunks frozen banana
• 1 cup frozen Strawberries
• 1 container(8 oz/290g)low fat Strawberry yogurt
• 1/2 cup(140g) white grape juice
• 1/4 tsp. ground ginger
1 .Place all ingredients into the Mixing Jar(7)and secure Jar Lid(8).
2 .Refer to Chapter7, select the Vacuum Mode
3.Press Start/Stop(4.7)and allow appliance to complete programmed cycle.

⚠ WARNING

9. How to Clean

To prevent the risk of electric shock, injury or damage:
Disconnect the mains plug from the mains socket before cleaning.
Never immerse the Motor Housing(1) in water.
Never use scouring, corrosive or abrasive cleaning materials as these could damage the appliance.

Cleaning the Motor Housing(1)

Clean the Motor Housing(1) with a damp cloth. A little detergent may also be used.
Wipe over with clean water.
Do not use the base unit 7 apain until it is completely dry.

• Cleaning the food contact attachment

Part Name	Illustration	Material	Hand wash	Immerse wash	Boiling	Dishwash	Alkaline Lotion	Acid Lotion
Mix Jar(7)		Tritan/SUS / PC	✓	✓	×	✓	✓	✓
Jar Lid(8)		PA6/ Sillicon	✓	✓	✓	✓	✓	✓
Vacuum Accessory(9)		PC / PA6 Sillicon	✓	✓	✓	✓	✓	✓
Standard Accessory(11)		PA6 / Sillicon	✓	✓	✓	✓	✓	✓
Feeder(12)		PA6	✓	✓	✓	✓	✓	✓
Measuring Cup (13)		Tritan	✓	✓	✓	✓	✓	✓
Vacuum Fresh Cup (14)		AS	✓	✓	×	✓	✓	×
Fresh Cup Lid (15)		PA6/ Sillicon	✓	✓	✓	✓	✓	✓
Centering Pad (17)		TPE	✓	✓	×	✓	✓	×
Tamper (18)		HDPE	✓	✓	✓	✓	✓	✓

⚠ WARNING

The incorrect cleaning and disinfection could be possibly damage the parts.
The Blades are extremely sharp, Do NOT touch the Blades with your hand

10. Troubleshooting

Problem	Cause	Solution
The appliance does not start and/or the LCD Display does not ON.	Power is not connect to the appliance.	1.Check if the Mains Plug well connected to the Mains Socket. 2.Check if the Mains Socket damaged. 3.Check if the Power Switch(3) is ON.
The LCD Display(5) show E01 and the appliance does not work.	The Safety Lock is not closed.	1.Check if the Centering Pad(17) is well attached. 2.Check if the Jar Lid(8) is correctly attached. 3.Check if the Mix Jar(7) is correctly attached. 4.Check if the Flip Arm(2) is close down.
The LCD Display(5) show E02 and the appliance does not work.	The Vacuum Pump is overload.	1.Lightly pull the Relief stopper(10).
The appliance stopped during running and show E03	The food/liquid ratio is wrong caused mix motor overload.	1.Close OFF. 2.Reduce the quantity of food. 3.Increase the quantity of liquid.
Hot drinks overflow during appliance running.	The exceed quantity of food or the incorrect food ratio, produce a great deal of foaming during heat blending.	1.Check the quantity of food and Hot Liquid marking. 2.Check the food/liquid ratio and reduce the ratio or quantity. 3.Do not repeat the Auto program, Please set speed level 5 if need to continue heating after complete a hot soup auto program.
Vibration and abnormal noisy during running.	Air bubble caused blades vibration.	1.Reduce the quantity of food. 2.Check the food/liquid ratio and reduce the ratio or quantity. 3.Use Tamper(18).

Features

Specially designed to vacuum mix, and vacuum fresh storage
Maximum to prevent oxidation of the smoothie, juice
Keep the juice with the original color
10-speed variable settings and 5 auto program
Tritan jar with special vortex design
Capacity: 1.5 l
Stainless steel blades
Safety lock

Technical specifications

Voltage: 220-240V~/ 50Hz
Power: 1400 W
Motor: max 24.000rpm
Noise level (dBA): ≤85
Protection class I
G.N./G.B. (kg): 7.3/ 9.2
Product size (mm): 306x191.8x453.5
Package size (mm): 364x264x499

Made in China

WARNING: This appliance can be used by children aged from 8 years and above and persons with reduced physical, sensory or mental capabilities or lack of experience and knowledge if they have been given supervision or instruction concerning use of the appliance in a safe way and understand the hazards involved. Children shall not play with the appliance. Cleaning and user maintenance shall not be made by children without supervision.

Correct disposal of this product
(Waste Electrical & Electronic Equipment, WEEE)
Your product is designed and manufactured with high quality materials and components which can be recycled and reused. This symbol means that electrical and electronic equipment, at their end of-life should be disposed of separately from your household waste.
Please dispose of this equipment at your local community waste collection/recycling center.

CE This product complies with European safety and electrical interference directives

RoHS This product does not contain environmentally hazardous materials (lead, mercury, cadmium, hexavalent chromium and brominated flammable agents: PBB and PBDE).

TOFF

DOMINIUM

PRODUCĂTOR:
REAL ESTATE S.R.L.
România, Voluntari- Șos. București Nord, 10
Global City Business Park, Corp 011, et. 10

IMPORTATOR:
ALTEX ROMÂNIA S.R.L.
România, Voluntari - Șos. București Nord, 10
Global City Business Park, Corp O11, et. 10www.
altex.ro/contact/

TOFF

DOMINIUM

Manual de utilizare

Blender cu mixare în vid

TO4001

Cuprins

1. Măsuri de siguranță 1
2. Descriere și domeniu de utilizare 11
3. Denumirea pieselor și instrucțiuni de manipulare 12
4. Înainte de utilizare 20
5. Blocaj de siguranță 25
6. Pregătirea ingredientelor 25
7. Cum se utilizează 26
8. Rețete 31
9. Cum se curăță 34
10. Depanarea 36

Măsuri de siguranță

Pentru a preveni accidentele sau rănirea utilizatorului, a altor persoane și deteriorarea bunurilor,
vă rugăm să urmați instrucțiunile de mai jos.
• Graficele următoare indică gradul de deteriorare cauzat de o funcționare greșită.

AVERTISMENT: Indică vătămări grave sau moarte.

ATENȚIE: Indică riscul de rănire sau de deteriorare.

• Simbolurile sunt clasificate și explicate după cum urmează:

Acest simbol indică o interdicție.

Acest simbol indică o cerință care trebuie respectată.

• Nu deteriorați cablul de alimentare sau ștecherul.

AVERTISMENT

Nu deteriorați cablul de alimentare sau fișa de alimentare.
Următoarele acțiuni sunt strict interzise.
Modificarea, atingerea sau plasarea în apropierea elementelor de încălzire, îndoirea, răsucirea, tragerea, plasarea pe margini ascuțite, așezarea de obiecte grele deasupra, înfășurarea cablului de alimentare și transportarea aparatului folosind cablul de alimentare. (Poate provoca șocuri electrice sau incendii din cauza unui scurtcircuit.)
Nu utilizați aparatul dacă cablul de alimentare sau fișa de alimentare este deteriorată sau dacă aceasta este slab conectată la priza de alimentare casnică.
(Poate provoca șocuri electrice sau incendii din cauza unui scurtcircuit.)
În cazul în care cablul de alimentare este deteriorat, acesta trebuie înlocuit de către producător, de către agentul de service sau de către o persoană calificată în mod similar, pentru a evita un pericol.
Aveți grijă dacă introduceți lichid fierbinte în blender, deoarece poate fi expulzat din aparat din cauza aburului brusc.

⚠ AVERTISMENT

⊘ • Nu conectați sau deconectați ștecherul de alimentare cu mâinile umede.

(!) (Poate provoca un șoc electric).

Asigurați-vă întotdeauna că mâinile sunt uscate înainte de a pune mâna pe ștecher sau înainte de a porni aparatul.

•Asigurați-vă că tensiunea indicată pe eticheta aparatului este aceeași cu cea din rețeaua locală.

(Poate provoca șocuri electrice sau incendii).

De asemenea, evitați să conectați alte dispozitive la aceeași priză de rețea casnică pentru a preveni supraîncălzirea electrică. Cu toate acestea, dacă conectați mai multe prize de rețea, asigurați-vă că puterea totală nu depășește puterea nominală a prizei de rețea casnice.

• Introduceți în mod ferm ștecherul în priză.

(În caz contrar, poate provoca șocuri electrice și incendii din cauza prafului care se adună în jurul acestuia).

• Curățați periodic ștecherul.

(Praful și umezeala acumulate pe ștecher pot cauza o izolație insuficientă, ceea ce poate provoca un incendiu).

Deconectați-l de la rețea și ștergeți-l cu o lavetă uscată.

•... Țineți cablul de alimentare departe de copii. Nu lăsați cablul de alimentare să atârne

peste marginea mesei sau a blatului de lucru.

(Poate provoca șocuri electrice sau incendii din cauza unui posibil scurtcircuit).

• Nu scufundați aparatul în apă și nu îl stropiți cu apă.

(Poate provoca șocuri electrice sau incendii din cauza unui scurtcircuit).

⚠ AVERTISMENT

⊘ • Nu dezasamblați, nu reparați și nu modificați acest aparat.

(Ar putea provoca șocuri electrice, incendii sau răniri).

Consultați locul de achiziție sau un centru de asistență pentru clienți

(!) Acest aparat nu trebuie utilizat de către copii. Păstrați aparatul și cablul acestuia departe de copii.. Aparatele pot fi utilizate de către persoane cu capacități fizice, senzoriale sau mentale reduse sau lipsa de experiență și de cunoștințe, dacă primesc supraveghere sau instrucțiuni privind utilizarea aparatului în condiții de siguranță și dacă acestea înțeleg pericolele posibile.

• Copiii nu trebuie să se joace cu aparatul.

(Poate provoca lovituri, răniri sau șocuri electrice).

• Țineți întotdeauna copiii departe de aparat.

(Poate provoca arsuri sau răniri.)

Copiii nu își dau seama de pericolele care pot apărea din cauza utilizării necorespunzătoare a aparatelor.

• Întrerupeți imediat utilizarea aparatului și scoateți-l din priză în cazul în care acest nu mai funcționează corect (Poate provoca fum, incendiu, șocuri electrice sau arsuri).

De exemplu, pentru că funcționează anormal sau se defectează.

Ștecherul de alimentare și cablul de alimentare se încind în mod anormal.

Cablul de alimentare este deteriorat sau aparatul nu mai este alimentat.

• Corpul de rețea este deformat, prezintă deteriorări vizibile sau se încinde în mod anormal. Se aude un zgomot anormal de rotire în timpul utilizării.

• Există o altă anomalie sau defecțiune.

• Există un miros neplăcut.

• Scoateți imediat aparatul din priză și consultați locul de achiziție sau un centru de servicii pentru clienți, pentru examinare sau reparații.

⚠ AVERTISMENT

⊘ MĂSURI DE SIGURANȚĂ IMPORTANTE

Atunci când utilizați aparate electrice, trebuie respectate întotdeauna măsurile de siguranță de bază, inclusiv următoarele:

a) Citiți toate instrucțiunile.

b) Pentru a vă proteja împotriva riscului de electrocutare, nu introduceți

(precizați piesa sau piesele specifice în cauză) în apă sau alt lichid.
c) Este necesară o supraveghere atentă atunci când orice aparat este utilizat de către sau în apropierea copiilor.
d) Scoateți aparatul din priză atunci când nu este utilizat, înainte de a pune sau scoate piesele și înainte de curățare.
e) Evitați contactul cu piesele în mișcare.
f) Nu folosiți niciun aparat cu un cablu sau ștecher deteriorate sau după ce aparatul funcționează defectuos, a căzut sau a fost deteriorat în orice mod. Contactați producătorul la numărul de telefon al serviciului pentru clienți pentru informații privind examinarea, repararea sau reglarea aparatului.
g) Utilizarea accesoriilor, inclusiv a borcanelor de conserve, nu este recomandată de către producător- poate cauza răniri.
i) Nu lăsați cablul să atârne peste marginea mesei sau a tejghelei.
j) Utilizare exclusiv casnică,
k) Țineți mâinile și ustensilele în afara recipientului în timp ce amestecați pentru a reduce riscul de rănire gravă sau de deteriorare a blenderului. Se poate folosi o racletă, dar trebuie folosită numai atunci când blenderul nu este în funcțiune.
l) Lamele sunt ascuțite. Manipulați-le cu grijă.
m) Utilizați întotdeauna blenderul cu capacul pus.

⚠ AVERTISMENT

a) Când amestecați lichide fierbinți, îndepărtați piesa centrală a capacului alcătuit din două piese.
b) Lumina intermitentă indică faptul că este gata de funcționare. Evitați orice contact
cu lamele sau piesele mobile.

PĂSTRAȚI ACESTE INSTRUCȚIUNI

• Acest aparat are ștecher prevăzut cu împământare.
Pentru a reduce riscul de electrocutare, aceast ștecher va fi folosit doar într-o priză prevazută cu circuit de împământare.
Dacă nu aveți o astfel de priză contactați un electrician calificat. Nu modificați ștecherul în niciun fel.

⚠ AVERTISMENT

• Nu utilizați aparatul în alte scopuri decât cele descrise în aceste instrucțiuni.

(Poate provoca arsuri sau răniri).
Fabricantul nu își asumă nicio răspundere dacă aparatul este supus la o utilizare necorespunzătoare sau la nerespectarea acestor instrucțiuni.
Nu utilizați aparatul în următoarele locuri.
• Pe suprafețe inegale, pe covoare sau fețe de masă etc.
(Poate provoca incendii sau răniri).
• Locuri în care poate fi stropit cu apă sau în apropierea unei surse de căldură.
(Poate provoca șocuri electrice sau scurgeri electrice).
• În apropierea oricărei surselor de apă deschise, cum ar fi căzi de baie, chiuvete sau alte recipiente.
(Poate provoca șocuri electrice sau scurgeri electrice).
• Nu introduceți niciun obiect în fantele de aerisire.
(Poate provoca șocuri electrice.) În special obiecte metalice, cum ar fi ace sau sârme.
• Nu țineți aparatul de cablul de alimentare. (Poate provoca șocuri electrice sau răniri).
•Nu înlocuiți nicio piesă a aparatului cu piese de schimb, altele decât cele originale ale aparatului.
(Poate provoca incendii, șocuri electrice sau răniri).

⚠ AVERTISMENT

• Nu folosiți aparatul în mod continuu timp de mai mult de 10 minute.
• Lăsați aparatul să se odihnească timp de 30 de minute (sau până când carcasa motorului se răcește) după 10 minute de funcționare.
(Poate provoca arsuri).

Nu introduceți degetele sau ustensile precum linguri sau furculițe în deschiderea alimentatorului în timp ce aparatul funcționează. Dacă alimentele se înfundă și se blochează în Vasul de Amestecare, utilizați Tamperul/ Întrerupatorul sistemului antiefractie pentru a-l împinge în jos.
(Poate provoca răniri).

• Nu lăsați aparatul nesupravegheat atunci când este utilizat.
(Poate provoca un incendiu.)
• Dacă îl lăsați nesupravegheat, opriți alimentarea.
• Nu deschideți brațul rabatabil și capacul vasului și nu dezasamblați capacul acestuia în timpul funcționării.
(Ar putea cauza răniri).

•.....Nu utilizați aparatul dacă Vasul de Amestecare sau Lama sunt deteriorate sau prezintă crăpături vizibile.
(Ar putea cauza răniri).

Atenție: Vă rugăm să nu operați cu sos sau mâncare uscată pentru o perioadă lungă de timp cu setarea de viteză mare. Temperaturile de peste 100 de grade pot deteriora vasul blenderului.

⚠ AVERTISMENT

Asigurați-vă că țineți ștecherul atunci când îl scoateți din priză. Nu trageți niciodată de cablul de rețea.
(În caz contrar, se poate produce un șoc electric sau un incendiu din cauza unui scurtcircuit.)
Așezați aparatul pe o suprafață de lucru plană, fermă, uscată și curată, rezistentă la căldură. (Risc de rănire.)
Aveți grijă să nu vă împiedicați sau să vă încurcați în cablul de alimentare în timpul utilizării.
(În caz contrar, există riscul de arsuri sau răniri.)

Deconectați întotdeauna aparatul de la sursa de alimentare dacă este lăsat nesupravegheat și înainte de asamblare, dezasamblare sau curățare.
(Risc de rănire.)

Manipulați și curățați cu grijă vasul pentru mixare și lama.
(Risc de rănire.)

La mutarea aparatului, deplasați carcasa motorului ținând partea de jos cu ambele mâini. Acest lucru se va face după ce ați scos aparatul din priză.
Nu mișcați aparatul ținând de mânerul vasului pentru mixare.
Pentru a muta vasul pentru mixare cu alimente fierbinți, țineți mereu de mânerul acestuia.
(Risc de rănire.)

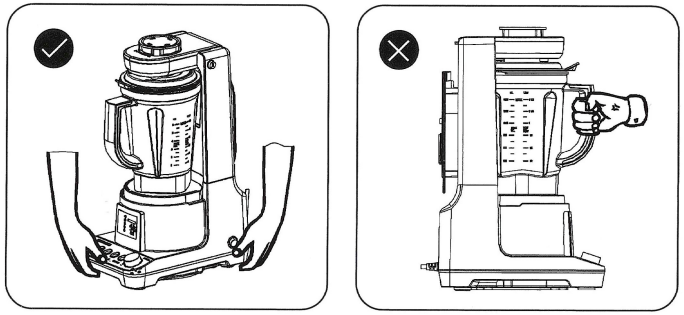

⚠ AVERTISMENT

Opriți aparatul și deconectați-l de la sursa de alimentare înainte de a schimba accesoriile sau de a aborda piesele care se mișcă în timpul utilizării.
(Risc de rănire.)
Nu introduceți vasul de mixare și cana în cuptorul cu microunde.
Nu scăpați aparatul pentru a evita deteriorarea acestuia.
Nu utilizați aparatul în exterior.
Nu loviți vasul de mixare atunci când aparatul este în funcțiune.
Aveți grijă să curățați aparatul după fiecare utilizare.
Nu folosiți aparatul gol pentru mai mult de 30 de secunde după ce l-ați pornit.
(Risc de deteriorare a etanșării lamei.)
Nu folosiți aparatul cu alimente uscate în interior mai mult de 60 de secunde după ce l-ați pornit.
(Risc de deteriorare a etanșării lamei.)

2. Descriere și domeniu de utilizare

Blenderul de mare viteză cu vid de la Toff are trei moduri de funcționare diferite. Modul de vid, modul automat și modul manual. Blenderul dvs. Toff are carcasă puternică realizată din aliaj de aluminiu turnat sub presiune.
În modul de vid, aparatul folosește o pompă de vid de 25 W DC. Aceasta poate genera un debit de aer de 12L/min și o putere de aspirare de -80Kpa (-11,6 psi). Acest echipament patentat are avantajul de a putea aspira rapid aerul din interiorul vasului de mixare și de a preveni oxidarea alimentelor/smoothie-urilor în cea mai mare măsură. Se recomandă utilizarea smoothie-urilor din fructe care au tendința

de a se oxida ușor, cum ar fi merele, bananele, piersicile sau perele etc., sau legume cu un conținut redus de apă/umiditate, cum ar fi spanacul, țelina și morcovul etc., pentru a reduce la minimum oxidarea și formarea spumei. Capacitatea maximă a cupei Vacuum Fresh Cup este de 850 ml, iar alimentele pot fi păstrate proaspete timp îndelungat în condiții de vid de -80Kpa.
Echipat special cu un motor de acționare cu cuplu mare HKM9835, numărul maxim de rotații pe minut al blenderului de mare viteză PINVOS BL-01 este de 26500 și forța maximă de cuplu este de 2400mN*m. Gestionarea electronică a vitezei constante de calcul aplicată face ca motorul să fie mai stabil și să aibă o durată de viață mai lungă, cu o carcasă puternică din aluminiu turnat sub presiune.

Aparatul este proiectat cu lame puternice SUS de la japonezii de la Kawasaki, împreună cu recipientul fără BPA, pentru a obține cele mai bune rezultate de amestecare pentru diferite alimente. Zdrobește rapid și uniform orice fel de fructe și legume, precum și coaja, sâmburii, rădăcinile și semințele, datorită recipientului de formă pătrată, cu arc de curbură mare și orificii de scurgere cu unghi special. Se evită frecarea de impact generată între viteza de accelerare a alimentelor de la exterior și cea de la interior, astfel încât produsul amestecat să fie mai fin și să se amestece uniform.

În modul Auto, echipa noastră de cercetare și dezvoltare a proiectat un program complet automat în funcție de diferite tipuri de alimente, inclusiv Smoothie, deserturi congelate, supe, piureuri și un ciclu de curățare.

În modul manual, utilizatorul poate seta diferite niveluri de viteză, oprire temporizată, întrerupere sau repornire în timpul lucrului, oprire automată și puls. Totodată, există posibilitatea de a se adăuga un anumit ingredient în timpul funcționării produsului. De exemplu, atunci când se prepară maioneza, sosul pentru salată, spanacul etc.

3. Denumirea pieselor și instrucțiuni de manipulare

Spălați toate piesele detașabile înainte de a utiliza aparatul pentru prima dată sau atunci când nu l-ați utilizat pentru o perioadă de timp (a se vedea secțiunea 9. Cum se curăță).

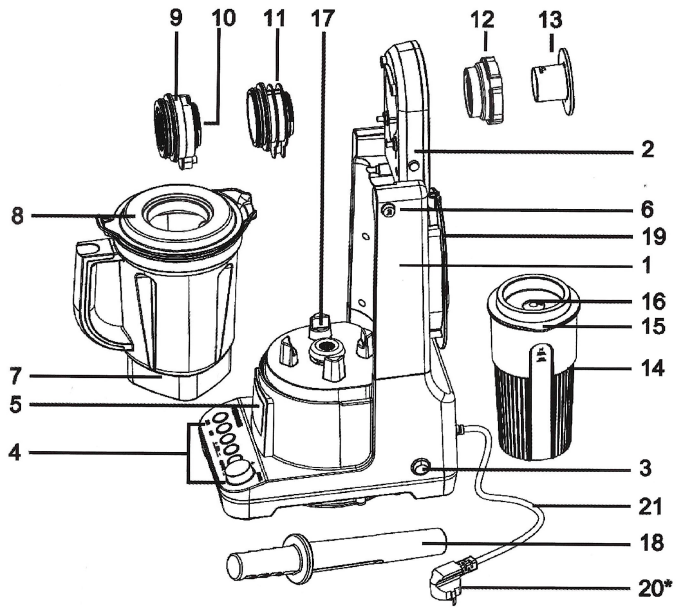

Forma ștecherului poate fi diferită de cea din ilustrație

1- Carcasă motor
2- Braț rabatabil
3- Comutator
4- Panou de control
5- Panou afișaj LCD
6- Buton eliberare
7- Vas mixare
8- Capac pahar
9- Accesoriu vid
10- Capac de evacuare
11- Accesoriu standard
12- Încărcător
13- Cupa de măsurare
14- Pahar vidare
15- Capac pahar
16- Dop de eliberare presiune
17- Placă de centrare
18- Tijă împingere
19- Spațiu de depozitare a accesoriilor și a cablurilor
20- Conector de rețea
21- Cablu de rețea

1. Carcasa motorului

Ansamblul conține carcasa turnată sub presiune, motorul, pompa de vid, pompa de putere, comutator, accesorii și cabluri de depozitare și sistem de control PCBA. Este principala unitate a aparatului.

2. Braț rabatabil

Structură de montare pentru fixarea accesoriului de vid (9), accesoriului standard (11), vasului pentru amestec (7), paharului pentru vid (14). Pentru a controla blocarea și deblocarea brațului rabatabil apăsați butonul de deblocare (6). Dispozitivul conține două întrerupătoare de siguranță pentru a controla motorul pentru amestecare. Aparatul nu poate funcționa dacă capacul vasului pentru amestec (7) nu este în poziția corectă.

3. Întrerupătorul de alimentare

Este amplasat în partea dreaptă a carcasei motorului(1).Acesta controlează alimentarea către aparat.
Butonul întrerupătorului de alimentare poate fi utilizat atunci când ingredientele sunt blocate.

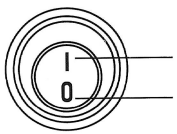

Comutați în poziția „1", alimentarea este pornită și aparatul poate fi folosit.
Comutați în poziția „O", alimentarea este oprită și aparatul se oprește.

4. Panoul de control

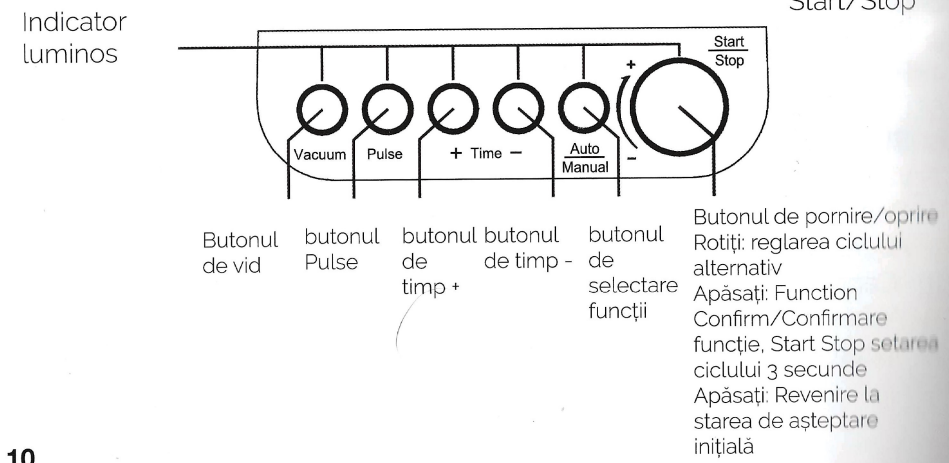

4.1 Indicator luminos

După conectarea aparatului și pornirea acestuia, în funcție de setarea inițială a produsului sau de selecția diferitelor accesorii, atunci când indicatorul luminos este aprins, ceea ce înseamnă că este gata de funcționare; iar indicatorul luminos este intermitent, ceea ce înseamnă că încă așteaptă confirmarea.

4.2 Buton vid

Când montați accesorii pentru vid (9), indicatorul luminos al butonului de vid clipește, ceea ce înseamnă că trebuie să așteptați confirmarea; După apăsarea butonului de vid, indicatorul luminos este aprins, ceea ce înseamnă că pompa de vid începe să funcționeze timp de 40 de secunde și se oprește automat după finalizare.
După vidare, atunci când vasul pentru mixare (7) este atașat, apăsați butonul de vidare și unitatea se va opri automat după proces.
Când paharul pentru vid (14) este atașat, apăsați butonul de aspirare, unitatea se va opri automat după acest proces.

4.3 Butonul Pulse

Apăsați butonul Pulse și aparatul va funcționa cu 10 setări de viteză.
În cazul vitezei stabilite deja la 10, butonul Puls nu este funcțional.
Pentru alimentele ușoare și mari, butonul poate fi utilizat pentru a crește efectul de amestecare în timpul funcționării aparatului la o viteză redusă.
După mixarea alimentelor, apăsați butonul Pulse pentru a le amesteca până la rezultatul dorit.

4.4 Butonul Time + (Timp +)

Mărește timpul setat pentru oprirea automată în modul Manual cu accesoriul Standard (11). Timpul maxim este de 10 minute.

4.5 Butonul Time - (Timp -)

Reduceți timpul setat pentru oprirea automată în cadrul Modului Manual.

4.6 Butonul Auto/ Manual

După asamblarea cu accesoriul standard(11), lumina de indicare este aprinsă, iar funcția acestui buton de aici este de a face comutarea modului între modul Manual și modul Auto.

4.7 Comutator Pornire/Oprire

În modul de vid, indicatorul luminos al comutatorului este stins și nu există nicio funcție de rotire. Apăsați butonul Vacuum pentru a încheia programul de vid.

În modul Auto, funcția de rotire a acestui buton permite selectarea unui program automat (5.1), iar cele cinci simboluri ale programului automat (5.2) vor fi deplasate în sus sau în jos prin rotirea butonului. Ca setare alternativă, după ce ați pornit aparatul, puteți apăsa comutatorul din nou pentru a-l pune în stare de repaus.
În modul Vacuum, comutatorul nu are nicio funcție

5 Panou de afișaj LCD

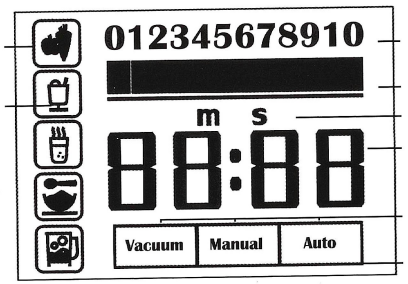

Indicarea programului automat

Simbolul programului de mod automat

Numărul de setare a vitezei

Setare viteză

Unitatea de timp Cronometru

Modul de funcționare

Indicarea modului de funcționare

5.1 Modul Automat

Aparatul este echipat cu cinci setări de program automat pentru cele mai des folosite rețete. Rotiți comutatorul Start/Stop pentru a alege un program automat (Smoothie, desert congelat, supă fierbinte, piure și curățare), setările de viteză a motorului și timpul de oprire automată nu mai pot fi modificate.

Programul Smoothie funcționează timp de aproximativ 1 minut și 10 secunde

Programul Frozen Dessert (Desert congelat) funcționează timp de aproximativ 50 de secunde.

Programul Supă fierbinte funcționează timp de aproximativ 6 minute.

Programul Puree rulează timp de aproximativ 1minut 10 secunde. Vă rugăm să folosiți funcția Pulse pentru a zdrobi alimentele înainte de a preceda programul „Auto".

Programul de curățare funcționează timp de aproximativ 60 de secunde.

5.2. Indicarea programului Auto

- indicatorul confirmă selectarea Programului automat.

5.3 Numărul de setări

0: înseamnă Standby.
1-10:înseamnă selectarea vitezei de la 1 la 10 (de la mic la mare).

5.4 Scara de setare a vitezei

Scala a indicat poziția selectată a setării vitezei.

5.5 Unitatea de timp

M: înseamnă minut.
S: înseamnă secundă.

5.6 Temporizator

Afișarea timpului de funcționare corespunzător sau a timpului de numărătoare inversă.
Afișarea codului de eroare:
E01: Atunci când vasul pentru mixare (7) sau capacul vasului (8) nu sunt bine instalate/asamblate.
E02: Când pompa de vid se supraîncarcă după ce a vidat de multe ori.
E03: Când vasul pentru mixare este supraîncărcat sau alimentele se blochează.

5.7 Mod de operare

Afișează modul de lucru corespunzător: Vacuum, Auto și Manual,

5.8 Indicator al modului de funcționare

Pictograma înseamnă că este selectat Modul de operare.

6 Butonul de eliberare
Apăsați în jos butonul de eliberare pentru a ridica brațul rabatabil (2), slăbiți-l pentru a reseta automat.

7 Vas pentru mixare
Marcat cu uncie, ceașcă, L, ML, nivel maxim de lichid fierbinte. Echipat cu set de lame SUS.

8 Capacul vasului
Închideți întotdeauna capacul vasului pentru mixare (7) pentru a evita stropirea. Este ușor de pus, de scos și de curățat.

9 Accesoriu de vid
Accesoriul este montat doar pe brațul rabatabil(2). poate realiza amestecarea în vid și conservarea proaspătă în vid.

10 Dop de eliberare presiune
Este o piesă din cauciuc moale montată pe accesoriul de aspirare (9). Este dificil de ridicat brațul rabatabil (2) după ce interiorul borcanului de amestec (7) a fost aspirat din cauza presiunii atmosferice.
Trebuie să trageți ușor de orificul de evacuare (10) pentru a ridica brațul rabatabil (2) și apoi să scoateți vasul pentru mixare (7).

11 Accesoriu standard
Accesoriul este montat doar pe brațul rabatabil(2). aparatul în modul Auto sau Manual după ce accesoriul este montat.

12 Unitate motor
Pentru fixarea accesoriului de vid (9) și a accesoriului standard (11). Poate fi utilizat ca unitate motor pentru a adăuga ingredientele în timp ce selectați accesoriul standard (11).

13 Cupa de măsurare
În timp ce se utilizează Accesoriul standard (11) scoateți Cupa de măsurare (13) pentru a adăuga ingredientele sau condimentele .Blocați-o pe alimentator (12) în sensul acelor de ceasornic în poziție pentru a evita stropirea alimentelor.
Marcată cu uncia și ML pentru măsurarea lichidelor.

14 Pahar pentru vid

Turnați alimentele (includeți Da sau NU mixare) în vasul de vidare (14) pentru vidare, puterea ajunge la -80KPa pentru a obține conservarea prospețimii. Depozitați alimentele în funcție de tipul acestora și de preferințele personale pentru a le depozita la frigider sau pentru a le congela.
Marcat cu ceașcă, uncie și ML pentru nivelul lichidului. Capacitate maximă de 850 ml.

15 Capac pahar
Acesta este montat pe paharul de vid (14), include piesele anti-stropire, dispozitivul de etanșare și dopul de eliberare(16).

16 Dop de siguranță (în pahar cu vid)
Este dificil să ridicați capacul cupei (15) după ce aceasta (14) a fost vidată din cauza presiunii aerului. Trebuie să trageți ușor dopul de ușurare (16), apoi capacul (15) poate fi dat jos.

17 Placă de centrare
Funcția plăcii de centrare din cauciuc moale (17) este de a reduce vibrațiile și zgomotul aparatului. Plăcuța de centrare(17) poate fi demontată pentru o curățare ușoară.

18 Tijă de împingere
Tija de împingere (18) vă permite să accelerați procesul de preparare a amestecurilor foarte groase și/sau congelate care nu pot fi procesate într-un blender obișnuit. Utilizarea tijei (18) menține circulația, împiedicând formarea pungilor de aer.

19 Suport pentru accesorii și cabluri
Compartimentul este special conceput pentru depozitarea accesoriilor și a cablurilor(19) vă permite nu numai să depozitați accesoriul de vid (9) sau accesoriul standard(11), ci și să înfășurați cablul principal(21) în jurul carcasei și să fixați ștecherul de alimentare(20) în fanta specială.

20/21. Ștecherul și cablul de alimentare
Alimentare pentru conectarea prizei de rețea la aparat.
Atenție: Vă rugăm să nu preparați sosuri sau alimente uscate pentru o perioadă lungă de timp cu setarea vitezei mari. Peste 100 de grade poate deteriora vasul blenderului.

4. Înainte de utilizare

Următorii pași arată cum să despachetați și să configurați carcasa motorului

• Scoateți accesoriile individuale din ambalaj.

• Verificați dacă accesoriile individuale sunt complete și nu sunt deteriorate.

Domeniul de aplicare a livrării Include:

1 Carcasa motorului	1 Accesoriu pentru vid	1 cupă de măsurare
1 Bol de amestecare	1 Accesoriu standard	1 Întrerupatorul sistemului antiefractie
1 Cupa de măsurare	1 Alimentator	1 Instrucțiuni de utilizare

• Curățați bine accesoriile ce iau contact cu alimentele înainte de a le folosi pentru prima dată (a se vedea 9. Cum se curăță).

• Așezați aparatul pe o suprafață plană, uscată și antiderapantă pentru a previni căderea sau alunecarea aparatului.

• Examinați întrerupătorul (3) și asigurați-vă că se află în poziția OPRIT(O).

•Următorii pași arată cum se dezasamblează accesoriile din carcasa motorului.

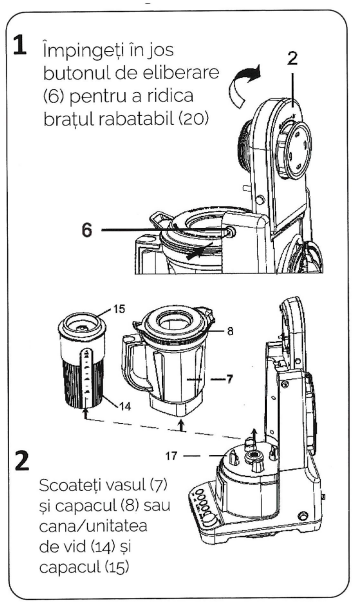
1 Împingeți în jos butonul de eliberare (6) pentru a ridica brațul rabatabil (20)
2
6
15
8
7
14
17
2 Scoateți vasul (7) și capacul (8) sau cana/unitatea de vid (14) și capacul (15)

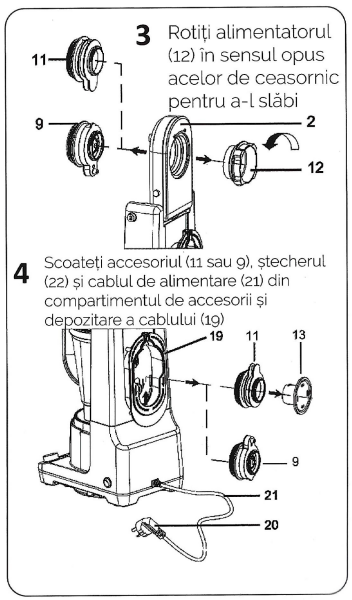

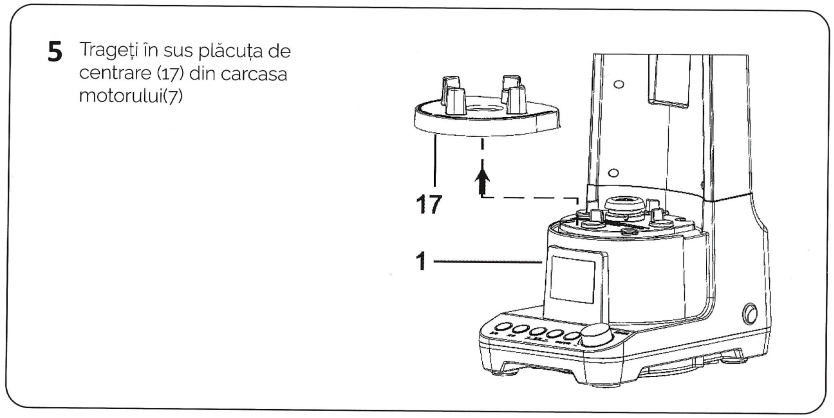

Următorii pași prezintă cum se dezasamblează piesele.

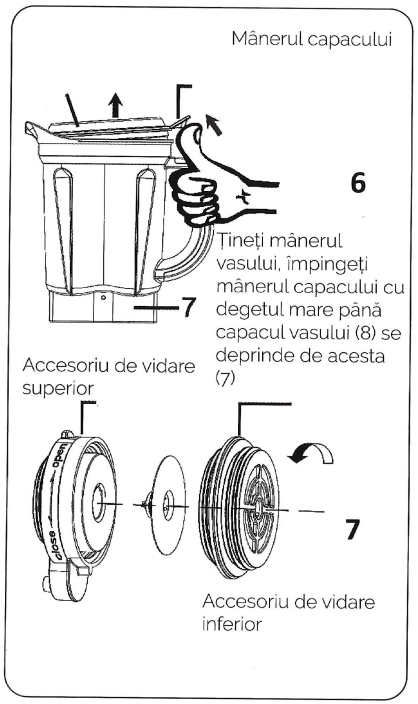

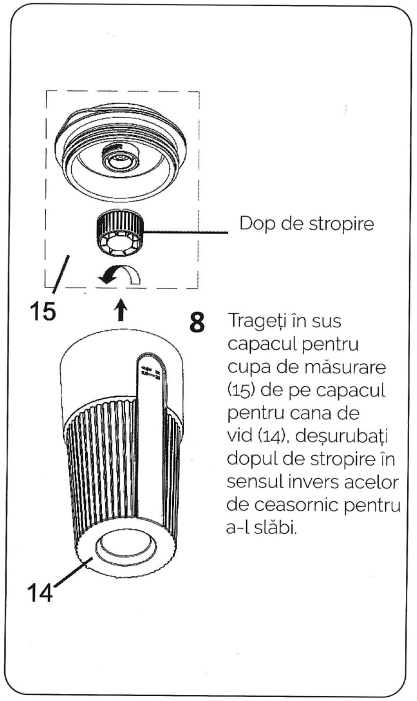
Dop de stropire
15
8 Trageți în sus capacul pentru cupa de măsurare (15) de pe capacul pentru cana de vid (14), deșurubați dopul de stropire în sensul invers acelor de ceasornic pentru a-l slăbi.
14

Următorii pași prezintă cum se asamblează accesoriile.

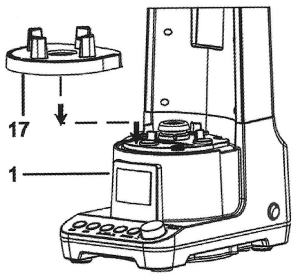

4

Atașați plăcuța de centrare (17) pe carcasa motorului (1)

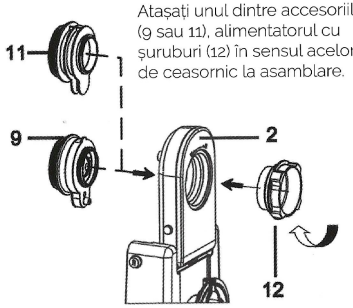

5

Atașați unul dintre accesoriile (9 sau 11), alimentatorul cu șuruburi (12) în sensul acelor de ceasornic la asamblare.

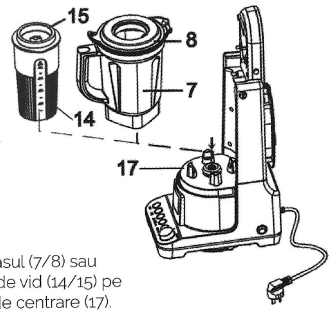

6

Atașați vasul (7/8) sau unitatea de vid (14/15) pe plăcuța de centrare (17).

7

Închideți brațul rabatabil (2) și auziți un "clic" înseamnă că este bine blocat.

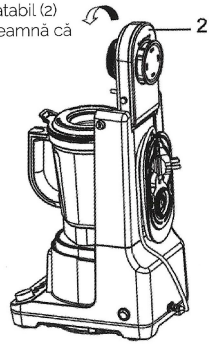

8

Atașați accesoriul (11 din 9) în compartimentul de accesorii și depozitarea cablurilor (19).

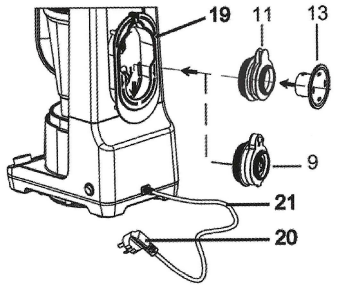

Înfășurați cablul de alimentare (21) în jurul compartimentului de depozitare a accesoriilor și a cablurilor (19). Atașați ștecherul (20) în compartimentul de depozitare a accesoriilor și a cablurilor (19).

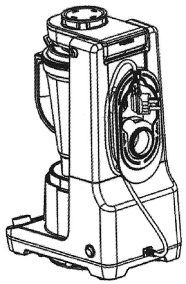

5. Blocare de siguranță

Dispozitivul pentru blocarea de siguranță a fost conceput pentru a împiedica pornirea aparatului atunci când piesele nu sunt așezate corect.
Nu împingeți știftul de blocare de siguranță cu vreun instrument, băț etc.
Panoul de afișare LCD (5) afișează codul de eroare E01 și aparatul nu poate funcționa atunci când piesele nu sunt așezate corect.
-nu este asamblat tamponul de centrare (17)
-nu este asamblat vasul de amestecare (7)
-nu este asamblat capacul vasului (8)
-capacul sigilant lipsește
-nu este închis brațul basculant (2)

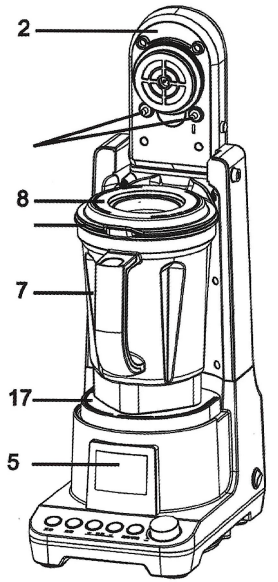

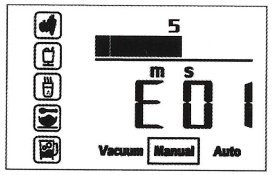

Codul de eroare E01 pe ecranul de afișare LCD(5)

6. Pregătirea ingredientelor

Următoarele ingrediente pot cauza deteriorarea pieselor:
- Sâmburii tari ai piersicilor, prunelor, mango, etc.
(Îndepărtați sâmburii înainte de utilizarea produsului)
- Coaja tare a ananasului, cocos, nuci, etc.
Ingredientele uscate, cu interval lung de mixare, care pot cauza deteriorarea pieselor:
- Alimente uscate (boabe de cafea, nuci, cereale, etc.)
(Nu depășiți 1 minut pentru mixarea alimentelor uscate)
- Prepararea ingredientelor din fructe

• Decojiți pielița groasă și îndepărtați semințele și sâmburii mari și/sau tari din
fructe, cum ar fi ananasul, piersicile, mango și nucile de cocos.
• Tăiați fructele în bucăți suficient de mici pentru a le putea introduce în tubul alimentator (12). (Mai puțin de 4 cm lățime sau cuburi.)
- Pregătirea ingredientelor vegetale
• Tăiați legumele cu frunze în bucăți sau fâșii de aproximativ 3 cm.
• Tăiați legumele în bucăți suficient de mici pentru a le introduce în tubul de alimentare(12). (Mai puțin de 4 cm lățime sau cuburi.)
- Pregătirea ingredientelor congelate
Pregătiți ingredientele congelate, cum ar fi cuburi de gheață, banane, căpșuni astfel încât să aibă mai puțin de 3 cm lățime

7. Utilizare

Pregătire (pentru fiecare utilizare)
Pregătiți ingredientele (consultați P.GB23), puneți-le în vasul pentru mixare și închideți capacul (8).
Instalați piesele pe carcasa motorului (1) (vezi P.GB 19-21)
Așezați vasul pentru mixare (7) pe plăcuța de centrare (17)
Închideți brațul rabatabil (2), introduceți cupa de măsurare (13) în unitatea motor și blocați.
Introduceți ștecherul în priză.

Funcționarea mixării cu vid

Selectați accesoriile pentru vid (9) și finalizați procesul de asamblare.
Panoul LCD de afișare (5) și panoul de control (4) sunt descrise mai jos.

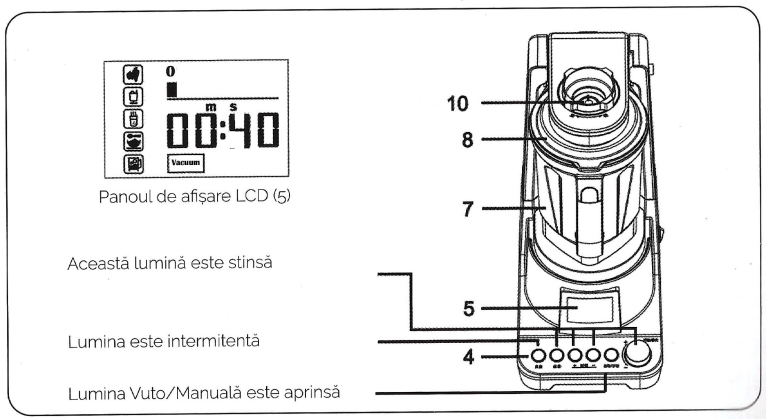

• Apăsați butonul de amestecare (4.2), aparatul își începe ciclul timp de 40 de secunde
și se oprește automat după terminare.
Atenție: După ce ați apăsat butonul de amestecare (4.2) -se aprinde indicatorul luminos al acestuia (4.2)- apăsarea butonului încă odată (4.2) determină oprirea procesării și aparatul revine la starea de așteptare.
• După terminarea amestecării, apăsați butonul Pulse (4.3) pentru a obține rezultatele dorite în funcție de diferitele tipuri de alimente.
• După terminarea mixării, trageți ușor de butonul de deblocare (10) pentru a ridica brațul rabatabil (2) și apoi scoateți recipientul de amestecare (7/8).

Utilizarea paharului de vidare

Selectați accesoriile pentru vidare (9) și finalizați asamblarea și pregătirile.

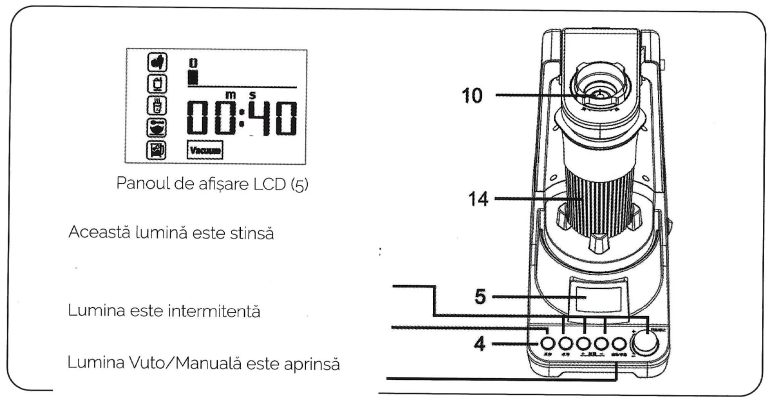

Panoul LCD de afișare (5) și panoul de control (4) sunt descrise mai jos.

Apăsați butonul de mixare (4.2), aparatul începe ciclul și se oprește automat după ce se termină procesarea.
Atenție: După ce ați apăsat butonul de amestecare (4.2) -se aprinde indicatorul luminos al acestuia (4.2)- apăsarea butonului încă odată (4.2) determină oprirea procesării și aparatul revine la starea de așteptare.
• După terminarea amestecării, apăsați butonul Pulse (4.3) pentru a obține rezultatele dorite în funcție de diferitele tipuri de alimente.
• După terminarea mixării, trageți ușor de butonul de deblocare (10) pentru a ridica brațul rabatabil (2) și apoi scoateți recipientul de amestecare (14/15).

Mod de funcționare Auto/Manual

• Alegeți accesoriul standard (11) și finalizați asamblarea și pregătirile.
• Panoul de afișare LCD (5) și panoul de control (4) afișază următoarele:
• Apăsați și comutați butonul Auto/ Manual-panoul de afișare LCD (5) afișează în mod corespunzător modul de așteptare Auto/ Manual.
• Consultați secțiunea 3 (Denumirea pieselor și instrucțiuni de manipulare) pentru a finaliza setarea, apăsați în jos comutatorul Start/ Stop (4.7) pentru a porni.

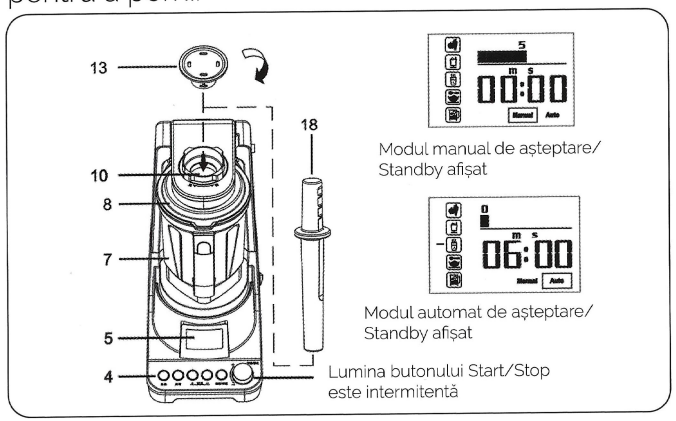

AVERTISMENT

• Apăsați comutatorul Start/Stop în timpul procesului de amestecare, ceea ce înseamnă pauză. Dacă apăsați din nou rezultă reluarea funcționării cu setarea inițială.
• Țineți apăsat timp de 3 secunde, toate datele de setare originale se șterg și unitatea revine la starea de așteptare.
• Întrerupatorul sistemului antiefracție (18) și cupa de măsurare (13) pot fi utilizate numai atunci când accesoriul standard (11) este atașat în timpul procesului de amestecare.
• Când preparați supă fierbinte, capacitatea totală nu trebuie să depășească marcajul pentru lichid fierbinte.
• Un raport alimente/lichid greșit poate provoca revărsarea atunci când se prepară lapte de soia sau asemănări care produc ușor spumă în timpul amestecării și încălzirii.

AVERTISMENT

• Lamele rotative de mare viteză pot provoca răni grave. NU introduceți

mâinile în vasul de amestecare (7) în timp ce aparatul este în funcțiune sau în timp ce vasul de amestecare (7) este încă pe carcasa motorului(1).
• Nu apăsați niciodată butonul de eliberare (6) pentru a ridica brațul rabatabil (2) în timpul funcționării aparatului. Operarea incorectă poate crea riscul de rănire gravă.
• Folosiți numai întrerupatorul sistemului antiefracție (18) care a fost furnizat împreună cu acest aparat.
• Aburul care iese vă poate stropi sau conținutul vă poate opări. Nu atingeți niciodată vasul de amestecare în timpul procesării unei supe/ băuturi fierbinți pentru a evita arsuri ale pielii.
Atenție: Scopul fiecărui nivel al setărilor de viteză

Nivel de viteză	Scopul
0	Funcția de așteptare/Standby
1-4	Mixarea ușoară a tuturor alimentelor moi, cum ar fi aluatul de clătite, produse lactate etc. Bucăți de fructe și legume sau deserturi congelate. Băuturile fierbinți se îngroașă prin procesul de mix-are, cum ar fi pasta de terci, laptele de soia.
5-6	Mixare pentru încălzirea băuturilor calde. Bucăți de fructe și legume de dimensiuni medii.
7-9	Frișcă Bucăți de fructe și legume de dimensiuni mici
10	Amestec de fructe și legume - viteză mare și zdro-bire. Băuturi calde - amestec cu încălzire rapidă. Amestec de fructe și legume fine.

După ce ați încheiat procesul de mixare, asigurați-vă că aparatul este oprit. Apăsați în jos butonul de eliberare (6) pentru a ridica brațul rabatabil (2), scoateți vasul pentru mixare (7) și capacul vasului (8). În final, savurați mâncarea pe care ați pregătit-o. Preparatul poate fi de asemenea, depozitat în frigider după ce a fost pus în paharul vidat (14) (vedeți P.GB25 Utilizarea paharului vidat).

8. Rețete

Smoothie „ Plăcintă cu Mere"

Ingrediente:
- 3/4 cană (180g) de iaurt de vanilie
- 1-2 mere, tăiate în patru, fără sâmburi
- 1 lingură de zahăr pudră
- 2 căni (480 g) cuburi de gheață

1. Așezați toate ingredientele în vas (7) și fixați capacul (8).
2. Consultați capitolul 7, selectați modul de vid (Vacuum Mode)
3. Apăsați butonul și lăsați aparatul să finalizeze ciclul programat.

Înghețată de banane

Ingrediente:
- 2 bucăți banane, decojite și tăiate în sferturi, congelate 8 ore sau mai mult
- 200g iaurt
- 1 lingură de zahăr pudră

1. Așezați toate ingredientele în vas (7) și fixați capacul acestuia (8).
2. Consultați capitolul 7, selectați modul Auto
3. Apăsați Start/ Stop (4.7) și lăsați aparatul să finalizeze ciclul programat.
4. Puneți alimentele în congelator pentru 4 ore.

Pesto

Ingrediente:
- 1 buchet de frunze de busuioc, tocate grosier
- 2 căței de usturoi, curățați și zdrobiți
- 2 linguri de suc de lămâie
- 100 g de nuci de pin
- 1/2 cană (125 ml) de ulei de măsline
- 60g de brânză parmezan rasă

1. Așezați toate ingredientele în vas (7) și fixați capacul acestuia (8).
2. Consultați capitolul 7, selectați modul de vidare (Vacuum Mode)
3. Apăsați butonul și lăsați aparatul să finalizeze ciclul programat.

Maioneză

Ingrediente:
- 4 gălbenușuri de ou
- 2 linguriță de muștar uscat
- 2 linguri de oțet
- Sare și piper alb, după gust

1. Puneți gălbenușurile de ou, muștarul, oțetul, sarea și piperul în vasul pentru mixare (7) și fixați capacul (8).
2. Apăsați butonul Pulse (4.3) timp de 10-15 secunde până când amestecul devine aerat și pufos.
3. Deblocați cana de măsurare (13) de la unitatea motor (12), apoi activați nivelul 9. Țineți cana cu ulei vegetal înclinată (pentru a evita stropirea), și turnați ușor uleiul (12). Continuați să amestecați până când amestecul se îngroașă. Acest proces trebuie să dureze aproximativ 2 minute.

Variante de maioneză:
- Usturoi: se adaugă 4 căței de usturoi, curățați de coajă și tocați, în amestecul de gălbenușuri de ou.
- Ierburi: adăugați 1 cană de ierburi proaspete amestecate și tocate (cum ar fi busuioc, arpagic, pătrunjel, cimbru) la maioneza preparată.

Supă de cartofi

Ingrediente:
- 2 căni (500 ml) de lapte
- 340 g de cartofi, copți la cuptor, tăiați în două (aproximativ 2 medii), împărțiți în mai multe părți.
- 2/3 cană (80 g) de brânză, mărunțită, împărțită în două părți.
- 2 linguri (20 g) de ceapă, tăiată în patru.
- 1/2 linguriță de mărar uscat.
- 1/2 linguriță de sare
- 28 g de bacon, gătit

1. Puneți laptele, un cartof, jumătate din brânză, ceapa, mărarul și sarea în vasul pentru mixare (7) și fixați capacul (8).
2. Consultați capitolul 7, selectați modul Auto
3. Apăsați Start/ Stop (4.7) și lăsați aparatul să încheie ciclul programat.
4. Comutați în modul Manual și setați nivelul de viteză 1.
5. Apăsați butonul Pornire/Oprire (4.7) și scoateți cupa de măsurare (13),

adăugați restul de cartofi, bacon și brânză (12).
6. Apăsați butonul Pulse (4.3) timp de 10 secunde.

Smoothie de căpșuni și banane
Ingrediente:
• 4 cuburi de gheață
• 2 banane congelate, bucăți
• 1 cană de căpșuni congelate
• 1 pahar (8 oz/ 290 g) de iaurt de căpșuni cu conținut scăzut de grăsimi
• 1/ 2 cană (140 g) de suc de struguri albi
• 1/ 4 linguriță de ghimbir măcinat

1. Puneți toate ingredientele în vas (7) și fixați capacul acestuia (8).

2. Consultați Capitolul 7, selectați modul de vidare (Vacuum Mode)
3. Apăsați Start/ Stop (4.7) și lăsați aparatul să finalizeze ciclul programat.

AVERTISMENT

9. Cum se curăță

• Pentru a preveni riscul de electrocutare, rănire sau deteriorare:
Deconectați ștecherul de la priza de rețea înainte de curățare.
Nu imersați niciodată carcasa motorului(1) în apă.
Nu folosiți niciodată materiale de curățare corozive sau abrazive, deoarece acestea pot deteriora aparatul.

Curățarea carcasei motorului (1)
• Curățați carcasa motorului(1) cu o lavetă umedă. Se poate folosi și puțin detergent.
• Ștergeți cu apă curată.
• Nu utilizați unitatea de bază 7 până când nu este complet uscată.
• Curățați accesoriul pentru contactul cu alimentele

Denumirea piesei	Ilustrație	Material	Spălare manuală	Spălare prin imersie	Fierbere	Spălarea vaselor	Soluție alcalină	Soluție acidă
Vasul de amestec (7)		Tritan/ SUS/ PC	✓	✓		✓	✓	✓
Capacul vasului (8)		PA6/ Silicon	✓	✓	✓	✓	✓	✓
Accesoriu pentru vid (9)		PC/PA6 Silicon	✓	✓	✓	✓	✓	✓
Accesoriu standard (11)		PA6/ Silicon	✓	✓	✓	✓	✓	✓
Alimenta-tor (12)		PA6	✓	✓	✓	✓	✓	✓
Cupa de măsurare (13)		Tritan	✓	✓	✓	✓	✓	✓
Cana de vid (14)		AS	✓	✓	✗	✓	✓	✗
Capac pentru cana de vid (15)		PA6/ Silicon	✓	✓	✓	✓	✓	✓
Tampon de centra-re (17)		TPE	✓	✓	✗	✓	✓	✗
Intre-rupătorul sistemului antiefracție (18)		HDPE	✓	✓	✓	✓	✓	✓

DECLARATIE UE DE CONFORMITATE 2023/VB0184

Noi, S.C. REAL ESTATE S.R.L., Voluntari- Șos. București Nord, 10 Global City Business Park, Corp 011, et. 10, in calitate de producator al brandului ToFF Dominium, marca inregistrata numarul 186259, declaram pe propria raspundere ca obiectul declarației:

Tip Produs	Brand	Model	Caracteristici
Blender cu vidare	ToFF Dominium	TO4001	220-240V~/50Hz, 1400W

descris mai sus, este în conformitate cu legislația relevantă de armonizare a Uniunii Europene:

2014/30/EU – Compatibilitate electromagnetica
2014/35/EU – Echipamente tehnice de joasa tensiune
Regulamentul EU 10/2011 cu modificarile EU 2016-1416 – parti ce vin in contact cu alimentele
2011/65/EU – RoHS cu modificarile 2015/863/EU

si standardele Europene:

Categorie	Tip Produs	Standarde applicate
EMC	Blender cu vidare	EN 55014-1:2006/A2:2011 EN 55014-2:2015 EN 61000-3-2:2014 EN 61000-3-3:2013
LVD	Blender cu vidare	EN 60335-1:2012/A2:2019 EN 60335-2-14:2006/A12:2016 EN 62233:2008
RoHs	Blender cu vidare	EN 62321-4:201 EN 62321-5:2014 EN 62321-7-1:2015 EN 62321:2009

Aparatul este conform cu standardele menționate și poartă marcajul CE
Prezenta declarație este data pe răspunderea producătorului in baza rapoartelor de testare.

Locul și data emiterii declarației București, 16-02-2023

Corina Stanciu
Managing Director

București
16-02-2023

REAL ESTATE SRL
Global City Business Park, corp O 1, et. 10
Șoseaua București Nord, nr.10
Voluntari, jud Ilfov, Cod 077190
J23/2218/2016; RO15195148
Website: www.luxestate.ro
Partner: www.altex.ro